	来　　歴	担当	承認
1 x	添付ネジ追加/H23-354	23.10.11 塚原	2023.10.17 西村

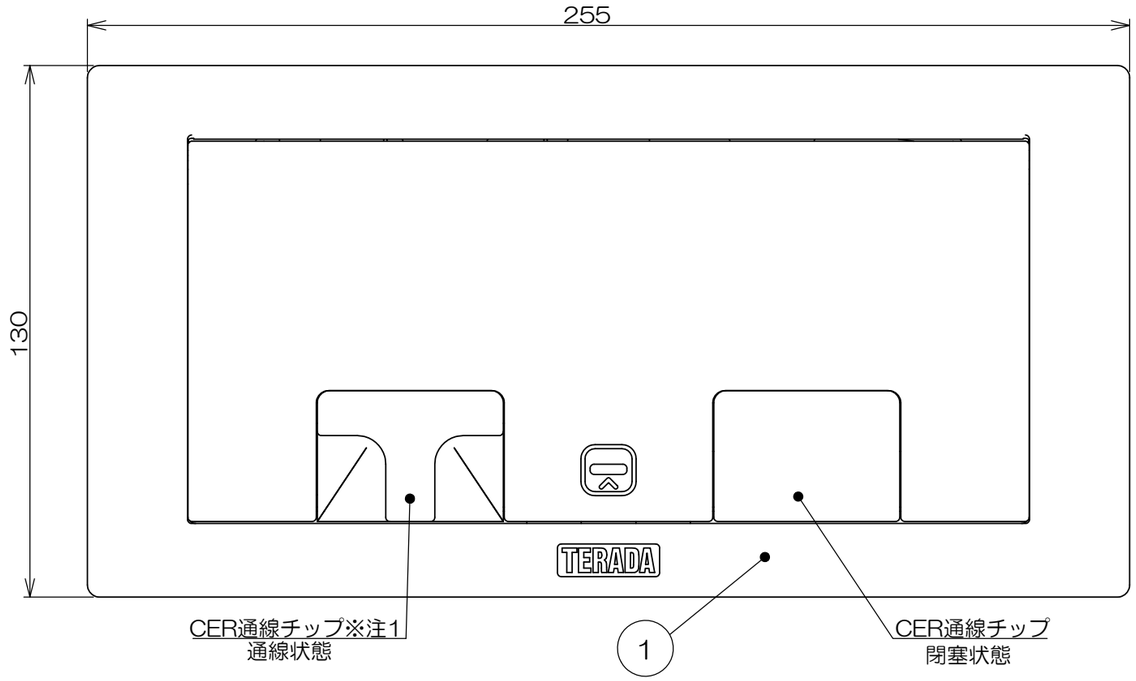

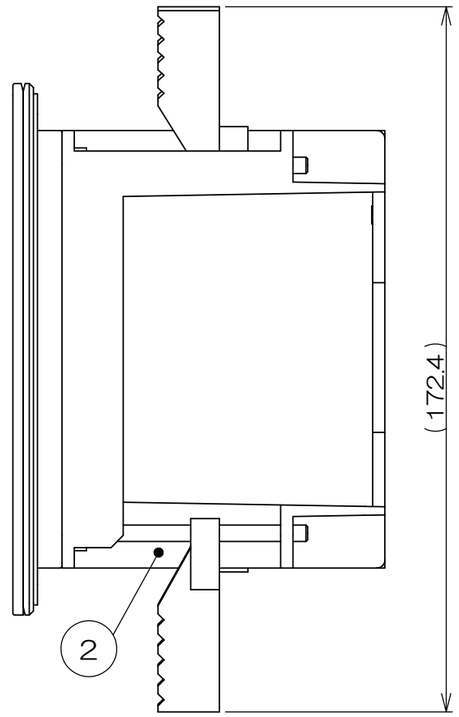

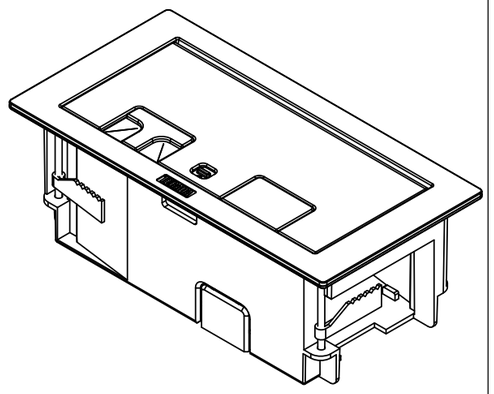

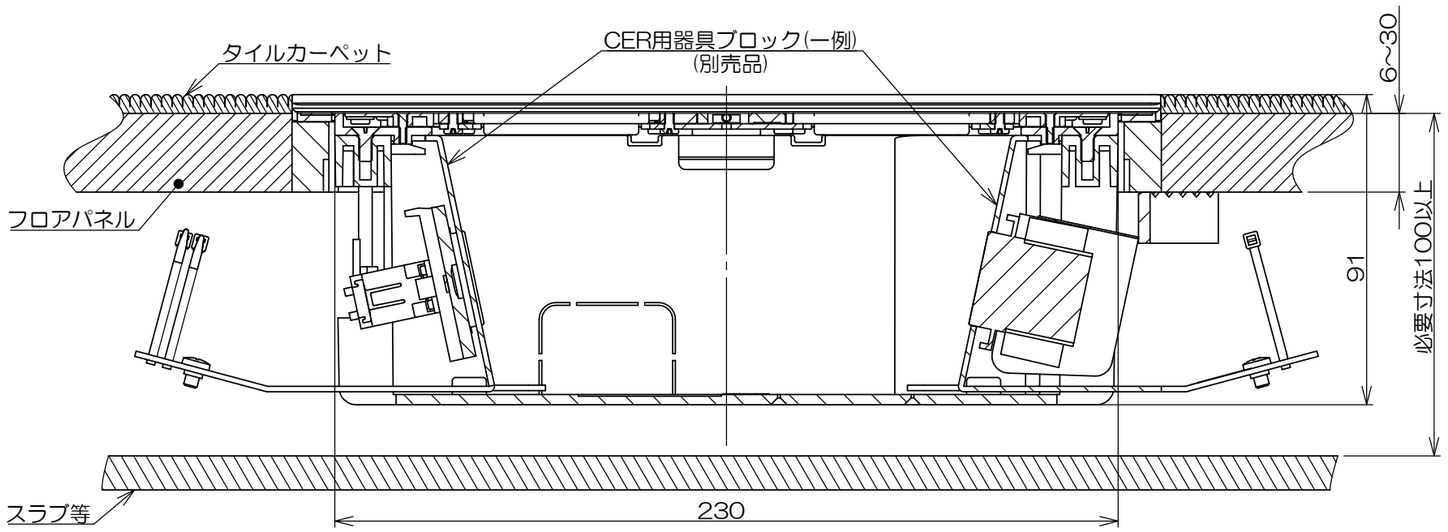

施工状態断面図

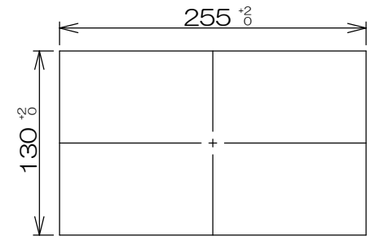

タイルカーペット開口寸法

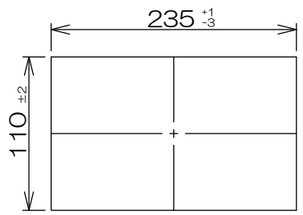

フロアパネル開口寸法

注1．通線チップは反転させたコードを引き出す場合の設定状態を示します。
　2．本図は施工状態を示します。梱包形態ではありません。
　3．CER用器具ブロックは別売品です。

数量	項目	図番	品名	材料	処理	寸法＆記事
(2)	-		サラネジ			M3×10 添付品
1	2		CER001			
1	1		CER100SM	アルミ	塗装	シルバーメタリック色

承　認 2023.01.20 山本	名　称 CER101SM	フォーマット DXF	三角法 尺度 ×
検　図 2023.01.20 島村			
製　図 2022.12.22 塚原	関連事項	図　番 3F8860C	
設　計 2022.12.22 塚原	株式会社TERADA		